COLONNE GONFLABLE AIR CAPTIF 120

——— Format d'impression (printing format)

- – – - Zone utile (safety zone)

A L'EXTÉRIEUR DE CETTE ZONE, IL S'AGIT DE FOND PERDU.
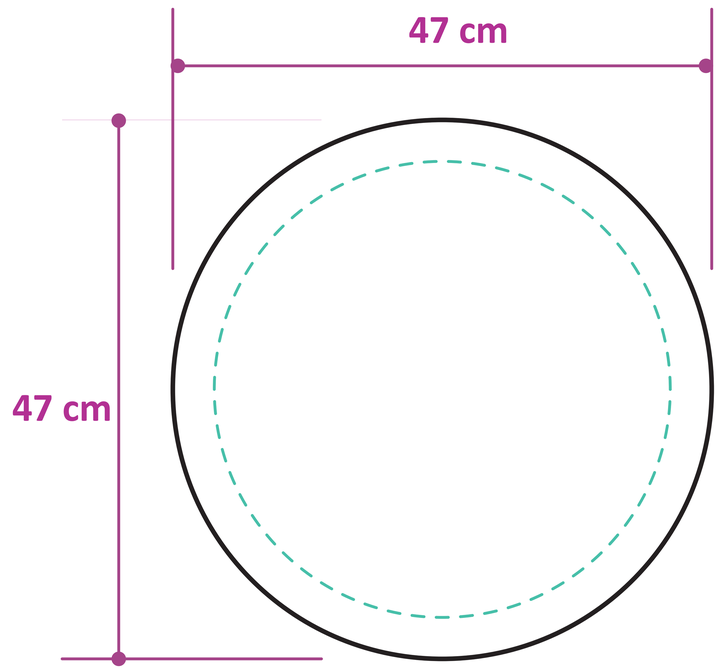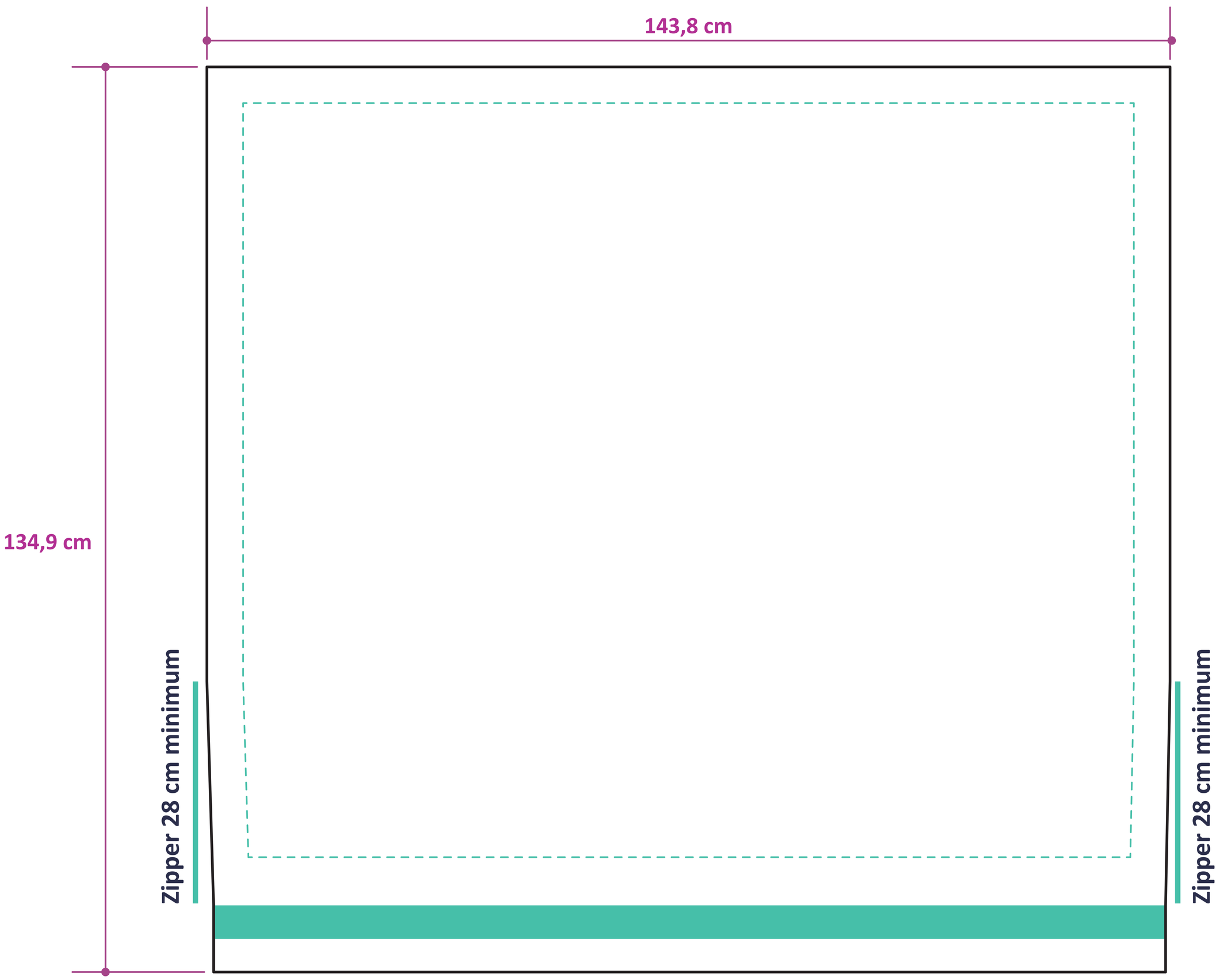
OUTSIDE OF THIS AREA IT'S BACKGROUND