COMPTOIR BACOTA

ÉCHELLE 1:1 / 100%

Format d'impression (printing format) : 1850 x 900 mm

Zone utile (safety zone)
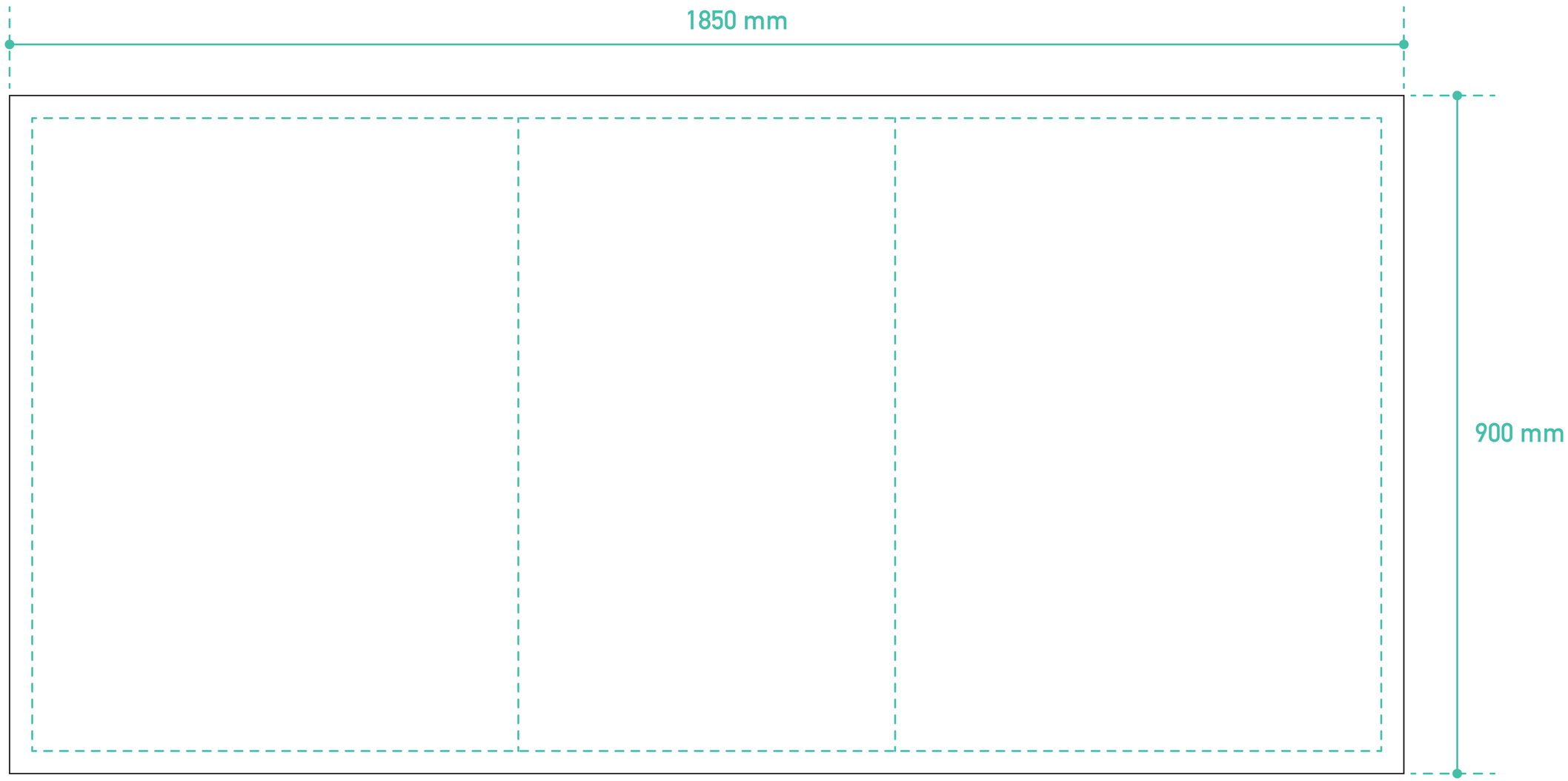
Lors de l'enregistrement de votre fichier, pensez à enlever les pointillés verts, à vectoriser l'ensemble des typographies et incorporer tous les elements.