CAPTAIR 44 EASY XXS

Format d'impression

Partie visible
zone pour élément important
(Logos, numero de tél, etc....)

Echelle 1 - 100 %

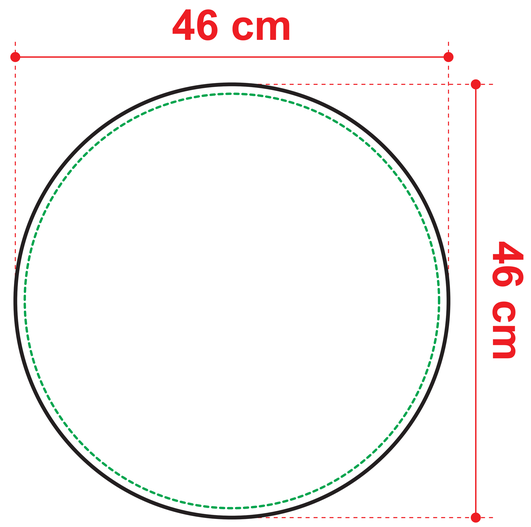

Afin de reproduire vos travaux dans de bonnes conditions, nous vous recommandons de :

§ ***Vectoriser vos travaux*** *pour éviter les polices de caractères manquantes.*

§ ***Numériser vos photos en CMJN*** *aux formats habituels (.tipp, .eps, .psd, .pdf) avec une résolution de 300 DPI. Une résolution supérieure peut toutefois être utile en cas de réalisation de visuels grand format.*

§ ***Indiquer les références Pantone***

Attention : l'impression est numérique, le contrôle des Pantones est aléatoire. Si exigence particulière, merci de demander un BAT physique avant production.

§ ***Fournir vos fichiers de préférence en .eps ou .ai .***

In order to reproduce your work in good conditions, we recommend:

§ ***Trace your work to avoid missing font characters.***

§ ***Scan your photos to the usual CMYK formats*** (.tipp, .eps, .psd, .pdf) with a resolution of 300 DPI. However, a higher resolution can be useful in case of realization of large visuals.

§ ***Identify Pantone references***

Warning : Visuals are digital-printed. The control of Pantone is random. If special requirements, please request a physical artwork before production.
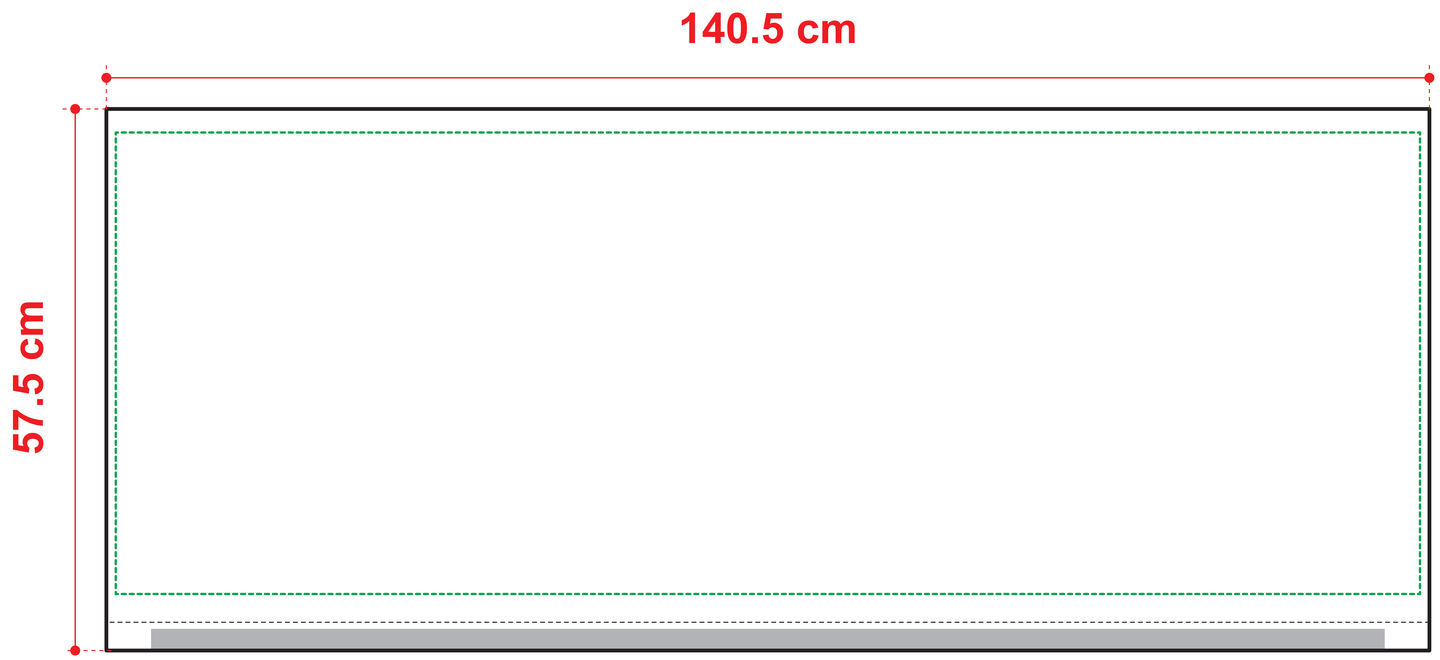
§ ***Provide your files preferably in .eps or .ai formats.***